DIVERTO

DIE ARBEIT WIRD NIE MEHR DIESELBE SEIN

QS100
86 KW/115 HP
6100-6250 KG

REV
PRO
MAX

TEAM DIVERTO	4
UNSERE GESCHICHTE	6
DIE WELT VERÄNDERT SICH MIT IHM	8
LEISTUNGSÜBERSICHT	10
DER MANN UND SEINE MASCHINE	12
VERWANDLUNG IN 60 SEKUNDEN	14
360° UNBEGRENZT	16
TOTALE KONTROLLE	18
CLEAN PERFORMANCE ENGINE	20
JEDE JAHRESZEIT IN DER POLE POSITION	22
AUSGERÜSTET FÜR EINEN FRUCHTBAREN FRÜHLING	24
AUSGERÜSTET FÜR EINEN HEISSEN SOMMER	26
AUSGERÜSTET FÜR EINEN RAUEN HERBST	28
AUSGERÜSTET FÜR EINEN HARTEN WINTER	30
PANORAMA	32
SICHER UND KOMPAKT	34
SEITE AN SEITE	36
100% PROPORTIONALSTEUERUNG	38
HOCHWERTIGE KOMPONENTEN	40
ARBEITE HART UND SANFT	42
HYDRAULIKLEISTUNG	44
TRAKTOR	46
BAGGER	48
RADLADER	50
BÖSCHUNGSMÄHER	52
ERSTKLASSIGE SERVICEFREUNDLICHKEIT	54
KOMFORT - AUSSTATTUNGSOPTIONEN	56
DIVERTO ARBEITSSTIL	58
GARANTIE UND FINANZIERUNG	64
ANBAUGERÄTE – PARTNER	66
TECHNISCHE DATEN	68

TEAM DIVERTO

DIVERTO HEISST, SICH NEU ZU ORIENTIEREN, ANDERS ZU SEIN, MIT NICHTS ANDEREM VERGLEICHBAR SEIN. SO ARBEITEN WIR!

Neue Technologien bieten Chancen für intelligentere, effizientere und leistungsfähigere Gerätelösungen. Bei DIVERTO lieben wir es, sehr hart daran zu arbeiten innovative Lösungen zu finden. Unsere Crew ist darauf fokussiert, auch unmögliches möglich zu machen. Eine DIVERTO Maschine ist zu jeder Jahreszeit ein absoluter Profi, mit dem das Arbeiten jeden Tag erneut Freude bereitet.

Unser Ziel ist es, bahnbrechende Innovationen zu bauen und zu vermarkten. Die Zusammenarbeit und Partnerschaft mit der VDL Group ermöglicht es uns diese ehrgeizigen Ziele in die Tat umzusetzen. Gemeinsam wollen wir mit viel Engagement langfristig revolutionäre Produkte entwickeln und bauen.

Die VDL Group ist auf die Entwicklung von Komponenten und Fertigprodukte, wie Busse, Karosserien und Montageroboter spezialisiert. Produktionsstrassen für die Automobilindustrie zu entwickeln ist eine Kernkompetenz der VDL Group. Firmen wie BMW,Jaguar,Land-Rover, Ford und Volvo zählen zum Kundenstamm der VDL Group. Seit der Gründung im Jahr 1953 ist dieses Familienunternehmen zu 82 Betriebsgesellschaften in mehr als 18 Ländern mit mehr als 9.100 Mitarbeitern angewachsen.

DIVERTO und VDL entwerfen, konstruieren, fabrizieren und testen auf höchstem Niveau. Europäische Qualitäts- und Umweltnormen gehören zu unserem Standart. Die Bedürfnisse unserer Kunden sind uns sehr wichtig, im persönlichen Gespräch wollen wir jede Maschine auf die jeweiligen Bedürfnisse optimieren.

Genießen Sie die Fahrt. Team DIVERTO.

DIVERTO

DER WEG EINER BAHNBRECHENDEN INNOVATION

2004

1 . Gründung der Gesellschaft
2 . Gewinner des New Venture, Businessplan-Wettbewerbs für Start-up-Ideen

2005

1 . Erster Prototyp des klappbaren Auslegers
2 . Gewinner des Shell Livewire, laufender Start-up Wettbewerb
3 . Ausgeschrieben vom Wirtschaftsministerium zusammen mit Partner der Technischen Universität Delft und ETEC, um klappbare Auslegertechnologie zu entwickeln

PATENTIERT

Patent für klappbaren Ausleger in Europa erteilt.

2006

Testen & Optimierung neuer Prototypen.

PATENTIERT

Patent für klappbaren Ausleger in Amerika erteilt.

2007

Präsentation des klappbaren Auslegers auf der Bauma-Messe in München IDEA (Gold) Auszeichnung für Design von der Industrial Designers Society of America.

PATENTIERT

1 . Patent für klappbaren Ausleger in Asien erteilt
2 . Warenzeichen & Gebrauchsmusterschutz weltweit

2008

1 . Erstes Design einer kompletten Maschinenplattform
2 . Erprobung und Verbesserung des klappbaren Auslegers

PATENTIERT

Patentanmeldung für die Werkzeug-Trägerplattform.

2009

1 . Zuschuss der Europäischen Union, um Super-Werkzeug-Träger Maschinenplattform zu entwickeln
2 . Forschung & Engineering der eigenen Plattform

2010

1 . Bau/Test der Prototyp-Plattform
2 . GaLaBau-Innovations-Medaille, Nürnberg

PATENTIERT

Zwei neue Patentanmeldungen.

2011

1 . Forschung & Engineering für Produktionsmodell DIVERTO QS 100
2 . Erprobung der Werkzeugträger-Plattform

2012

1 . Die Zusammenarbeit mit VDL Group
2 . Erprobung des DIVERTO QS 100

PATENTIERT

1 . Neue Patentanmeldung
2 . Modellrechte DIVERTO QS 100
3 . Zweites Patent auf den klappbaren Ausleger erteilt

2013

1 . Erprobung von DIVERTO QS 100
2 . Straßenzulassung für QS DIVERTO 100 erteilt
3 . Beginn der Produktion QS 100

PATENTIERT

1 . Patent für den Traktor der Werkzeug-Träger Plattform erteilt
2 . Vier neue Patentanmeldungen.

DIE WELT VERÄNDERT SICH NIMM SIE SO AN

Das aktuelle wirtschaftliche Umfeld fordert uns heraus, innovativ zu bleiben. Wir wollen sicherstellen, dass zukünftige Generationen, dank modernster Technik sich den neuen Anforderungen stellen können. DIVERTO ist ein engagierter Unterstützer einer sauberen Umwelt und will seinen Teil dazu beitragen.

DIVERTO verwendet Ebene-4 / Stufe IIIB Motoren welche der Emissionsgesetzgebung gerecht werden. Dies bedeutet Nachbehandlung wie Abgasrückführung EGR, Diesel-Oxidationskatalysator (DOC), Diesel-Partikelfilter (DPF) oder eine selektive katalytische Reduktion (Ad Blue) oder eine Kombination dessen.

Mit einem DIVERTO optimieren Sie Ihre Arbeitsprozesse sowie die Auslastung ihres Maschinenparks und reduzieren so Ihre fixen und laufenden Kosten.

GESAMTKOSTEN PRO STUNDE

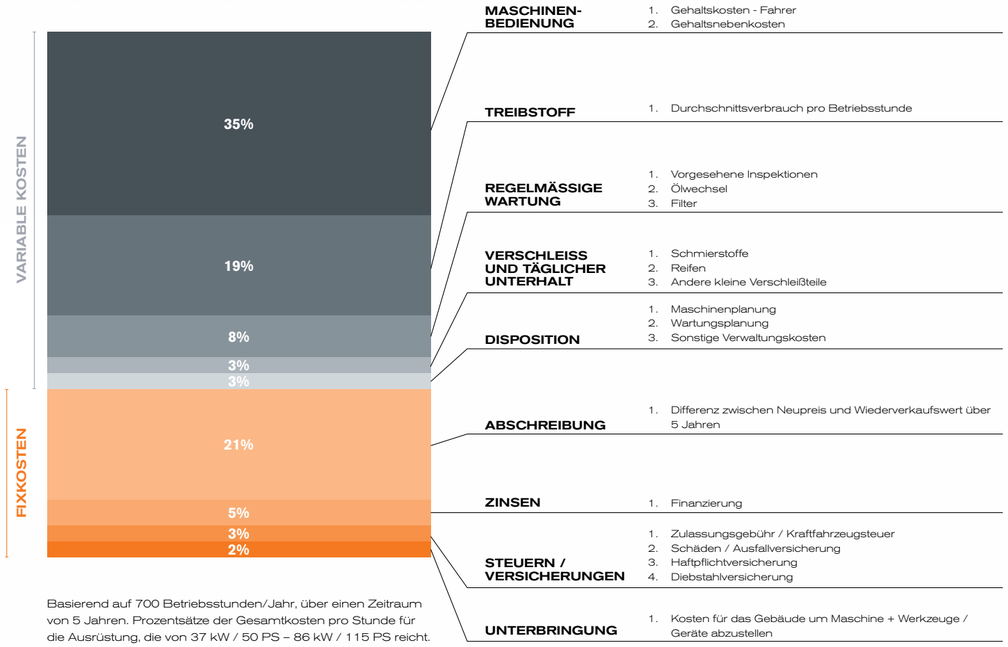

Basierend auf 700 Betriebsstunden/Jahr, über einen Zeitraum von 5 Jahren. Prozentsätze der Gesamtkosten pro Stunde für die Ausrüstung, die von 37 kW / 50 PS – 86 kW / 115 PS reicht.

Gehalts- und andere Fixkosten werden immer teurer. Mehrfach nutzbare Maschinen erhöhen den Auslastungsgrad der Maschine und des Personal, somit können sowohl Fix- wie auch variable Kosten gesenkt werden.

LEISTUNG ZÄHLT

Divertos Herausforderung ist es, dem Fahrer Werkzeuge auf dem neuesten Stand der Technik sowie reibungslosen Wechsel zwischen den Anwendungen, ohne die üblichen Kompromisse, anzubieten. Wir haben den QS-100 seit fast 5 Jahren von Grund auf plattformunabhängig entworfen, entwickelt und getestet.

Der erste Ansatzpunkt ist, dass die Leistung des DIVERTO QS 100 im Vergleich mit Standard Einzweck-Plattformen sehr wettbewerbsfähig sein muss.

Der zweite, die Synergien zwischen den vier Hauptfunktionen des DIVERTO QS 100: Bagger, Radlader, Traktor und Mäher. Jede installierte Komponente kann mit allen ihren vier Anwendungen kombiniert werden.

Alles zusammen genommen, kann der DIVERTO QS 100 wie folgt zusammengefasst werden: Mobilität On- und Off-Road, Ergonomie, Kompaktheit, intuitive Steuerung und hohe Leistung.

Spezifikation	Einheit	DIVERTO	
ALLGEMEIN			
Motorleistung brutto	kW	86	167%
Drehmoment brutto	Nm	481	181%
Höchstgeschwindigkeit	km/h	40	143%
Tankinhalt	L	150	154%
Hydrauliktank-Kapazität	L	130	216%
Hydrauliksystem-Druck	bar	250	111%
Zusatzhydraulik	L/min	120	189%
BAGGER			
max. Einstichhöhe	mm	5400	98%
max. Reichweite bei 0m	mm	5800	99%
Grabtiefe	mm	3200	88%
Reisskraft Löffelstiel	Kn	22	83%
Losbrechkraft am Löffel	Kn	41	100%
RADLADER			
Height Hinge Pin	mm	3156	97%
*Kipplast einer Vollpalette bei voller Raddrehung gerader	Kg	2200	88%
Schaufel-Schubkraft	Kn	36	91%
TRAKTOR			
Hubkraft 24'' hinter den Pins	Kg	2500	99%
PTO Leistung bei 540/1000 RPM	kW	48	77%
MÄHEN			
Horizontaler Mähbereich mit horizontalem Mäher	mm	5700	97%

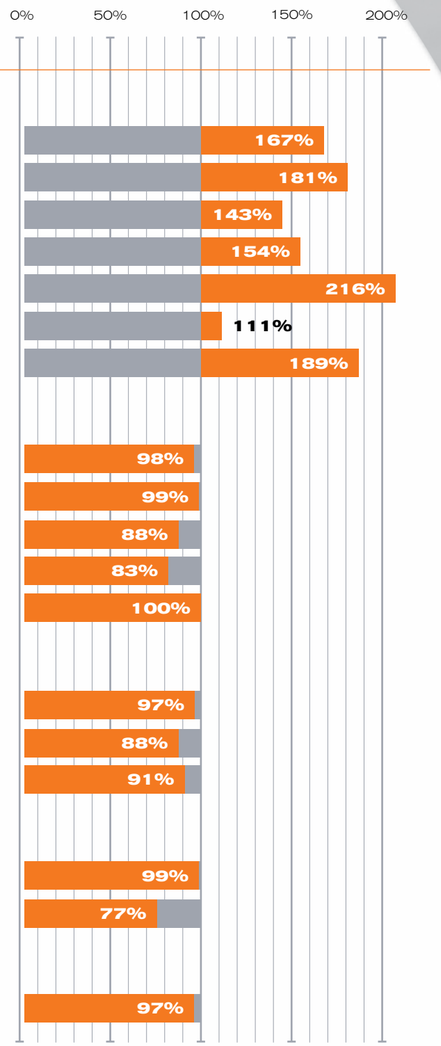

DIVERTO MARKTDURCHSCHNITT * HINWEIS: mit Gegengewicht oder Stützrädern.

Hinweis: Der in der obigen Tabelle gezeigte Marktdurchschnitt basiert auf dem Marktsegment des DIVERTO QS 100. Die Daten wurden aus folgenden Broschüren 2013 abgeleitet und gemittelt: Hitachi Zaxis 52U, Caterpiller 305D CR, Kubota U55-4, E55W Doosan, Hyundai 55W -9, Wacker Neuson 6503, Volvo L25F, Ahlmann AS50, Kramer Allrad 480, Komatsu WA 65, Bobcat S850, Fendt 210 Vario, Valtra A93 Hallo Tech, John Deere 5101E Limited, John Deere 5100M, JCB 2CXS, John Deere 310K EP, McConnel PA60, Mulag MFK500, Noremat Tonica 50, Unimog U20, HIAB XS044, Palfinger PK4200.

ALLE GENERATIONEN VON FAHRER SOLLEN SICH ÜBER DIE GROSSE MASCHINENLEISTUNG, KOMBINIERT MIT EXKLUSIVEM KOMFORT UND INTUITIVER STEUERUNG FREUEN.

DER MANN UND SEINE MASCHINE

Wir stellen den Fahrer in den Mittelpunkt der Maschine, indem wir Ihm die absolute Kontrolle geben. Sogar außerhalb der Kabine haben wir durch die Fernbedienung sichergestellt, dass körperliche Arbeit minimiert wird.

Sobald Sie mit der Funktionsweise eines DIVERTO QS 100 vertraut sind, haben Sie eine Plattform, die auf Ihre Wünsche eingestellt werden kann, indem Sie verschiedene Arten von Programmeinstellungen und Prioritäten wählen können. Wir werden weiterhin optionale Software-Pakete entwickeln, um komplexere Arbeiten und Anwendungen zu automatisieren. „Fahrkomfort und Effizienz zum träumen ! “

Wir geben Ihnen die Macht der ultimativen Freiheit und Flexibilität mit unbegrenzten Möglichkeiten, auf der Straße und im Gelände.

Der DIVERTO QS 100 ist **als regulärer T1 Traktor zertifiziert**, was bedeutet, dass Sie ihn auf öffentlichen Straßen mit 40 km/h fahren dürfen. Erkundigen Sie sich bei Ihren lokalen Behörden, welcher Führerschein in Ihrem Land dafür erforderlich ist.

DAS AUSLEGERSYSTEM LÄSST SICH IN NUR 60 SEKUNDEN VOM BAGGERBETRIEB ZUM RADLADERBETRIEB ODER UMGEKEHRT UMLEGEN.

VERWANDLUNG IN 60 SEKUNDEN

Das ist genau das, was Sie von einem DIVERTO QS 100 mit einem einzigen Knopfdruck aus der Kabine heraus bekommen. Sobald die Umstellung abgeschlossen ist, ist die Steuerung automatisch mit der richtigen Proportionalität, die Sie gewohnt sind, auf den jeweils gewählten Modus gesetzt.

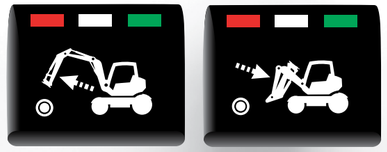

PATENTIERT

PATENTIERT

Dreifach patentiert von DIVERTO.

Auslegerkonstruktion und Zylinderpositionen identisch mit Standard-Baggern.

Radlader-Rahmen und Zylinderpositionen identisch mit Standard-Radladern.

EIN ECHTER BAGGER DREHT UNBEGRENZT 360°. DIESE FREIHEIT AN BEWEGUNG IST AUCH FÜR JEDES WERKZEUG VERFÜGBAR, DAS SIE ÜBER DEN SCHNELLWECHSLER VERBINDEN.

360° UNBEGRENZT

Stellen Sie sich vor, Kies, Sand oder Erde von vorne oder von hinten zu beladen, zu verteilen oder auf einer Seite zu entladen. Denken Sie an einen Balken-Heckenmäher, den sie in jede von Ihnen gewünschte Richtung manövrieren können. Sparen Sie Zeit, indem Sie die Maschine mit großer Leichtigkeit um Ecken und Hindernisse bewegen können.

Ein Bagger, Heckenmäher und Radlader auf 360° sind bereits drei Hauptfunktionen. Um vier auf nur einer Plattform zu erhalten, haben wir einen reinen Traktor integriert. Das geniale ist, dass Sie all dies jederzeit verfügbar haben; überall dort, wo Sie die 3 Ausleger-Anwendungen benutzen. Das ist das, was wir **Synchronisation** nennen.

Die 3-Punktanhängekupplung hat die standardisierte Kategorie II Größe. Sie hebt und schwenkt. Anbauwerkzeuge wie Mäher, Fräse oder eine Steinfräse können gezogen werden. Die 3-Punkt-Aufhängung hat auch eine Schiebefunktion. Durch Kopplung einer Ladeschaufel können Sie im Bagger- oder Kranberieb zusätzliche Stabilität erreichen.

Die Zapfwelle kann auf 540 und 1000 Umdrehungen pro Minute eingestellt werden. Sie wird hydrostatisch angetrieben und schützt somit den Motor, wenn sie für Werkzeuge mit hoher Anwendungsbelastung Energie liefert.

Im Vergleich zu einem Standard-Traktor, bietet der DIVERTO eine extrem geräumige Kabine mit einem luftgefederten Sitz. Die eingebaute „Reverse“ Funktion erfordert kein umdenken beim fahren mit gedrehtem Oberwagen (rückwärts) Das wählen dieser Funktion genügt um die Steuerlogik anzupassen um mit höchstem Komfort rückwärts zu fahren und eine optimale Sicht auf angebaute Werkzeuge am 3-Punkt zu haben.

Alle diese QUATTRO SYNCHRON Funktion-alitäten sind weltweit ausschließlich durch DIVERTO PATENTE geschützt.

PATENTIERT

DIE FERNBEDIENUNG ERMÖGLICHT IHNEN, ALLE MASCHINENBEWEGUNGEN MIT JEDER ART WERKZEUG ZU BEDIENEN, OHNE DABEI IN DER KABINE ZU BLEIBEN. EINE MASCHINE ZU BEDIENEN WAR NOCH NIE SO EINFACH. DIE FERNBEDIENUNG IST ERGONOMISCH SO ENTWORFEN, DASS ALLE FUNKTIONEN IDENTISCH MIT DEM KABINEN-JOYSTICK FUNKTIONIEREN. ERLEBEN SIE EINE BESSERE UND SICHERE ÜBERSICHT.

TOTALE KONTROLLE

Gesundheits-und Sicherheitsbestimmungen werden immer strenger, um Arbeiter vor extrem anstrengender körperlicher Arbeit zu schützen. Schwere Ladungen aufzunehmen und abzustellen wird mit der entsprechend präzisen Fernbedienung leicht gemacht. Sie verhindert die Ermüdung des Arbeitnehmers und potenzielle Krankheiten auf der einen Seite, während sie auf der anderen Seite Enthusiasmus und Motivation fördert. Patent, angemeldet von DIVERTO.

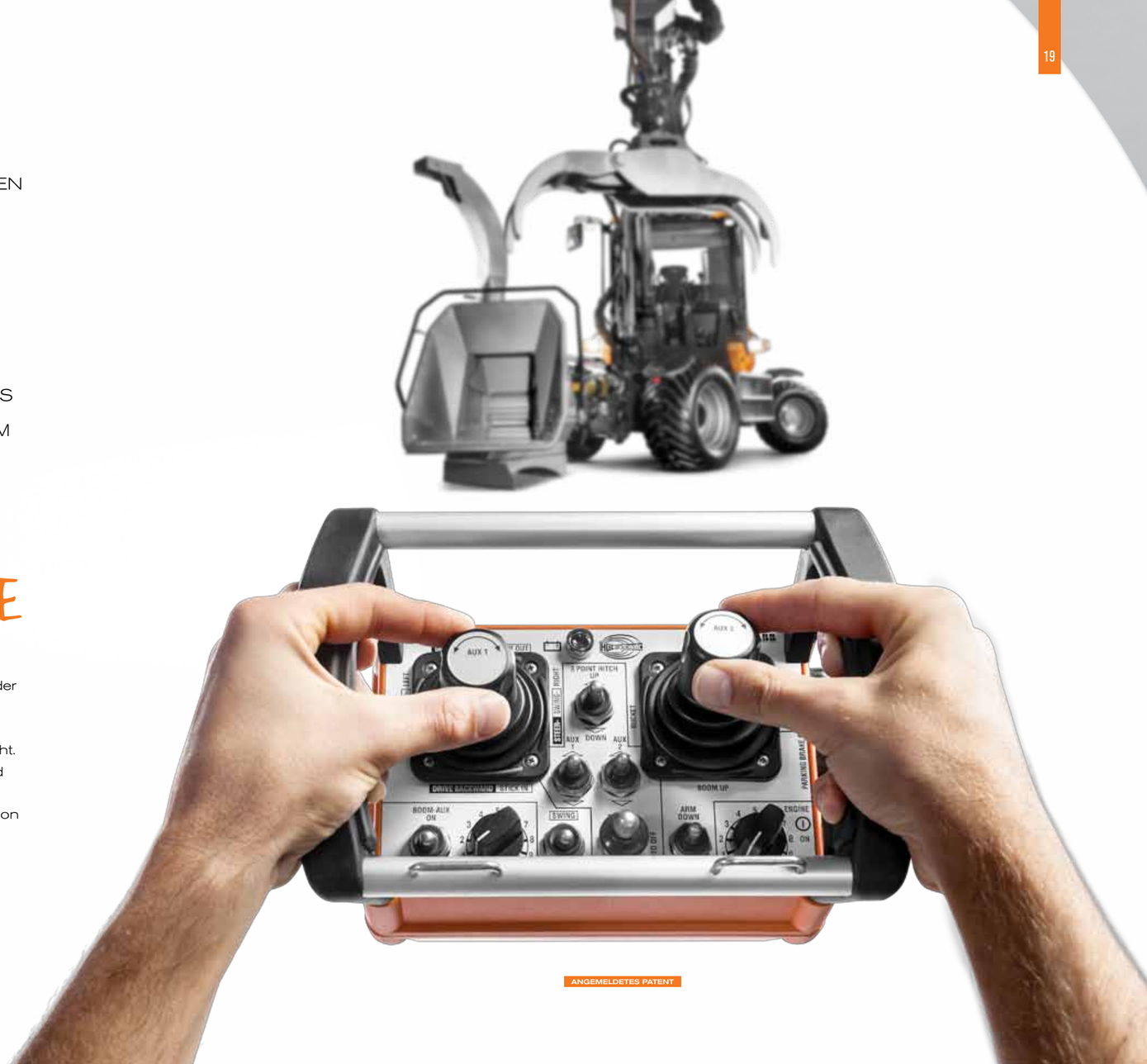

ANGEMELDETES PATENT

Die Frischluft-zufuhr für den Luftfilter befindet sich gegenüber dem Austritt für saubere kühle Luft.

Vertikal nach oben gerichtete gefilterte Abgase zielen von der Kabine weg. Das Gehäuse ist von Diverto patentiert.

PATENTIERT

Der proportional geregelte hydraulische Lüftermotor dreht sich um Kraftstoff zu sparen nur so schnell wie erforderlich.

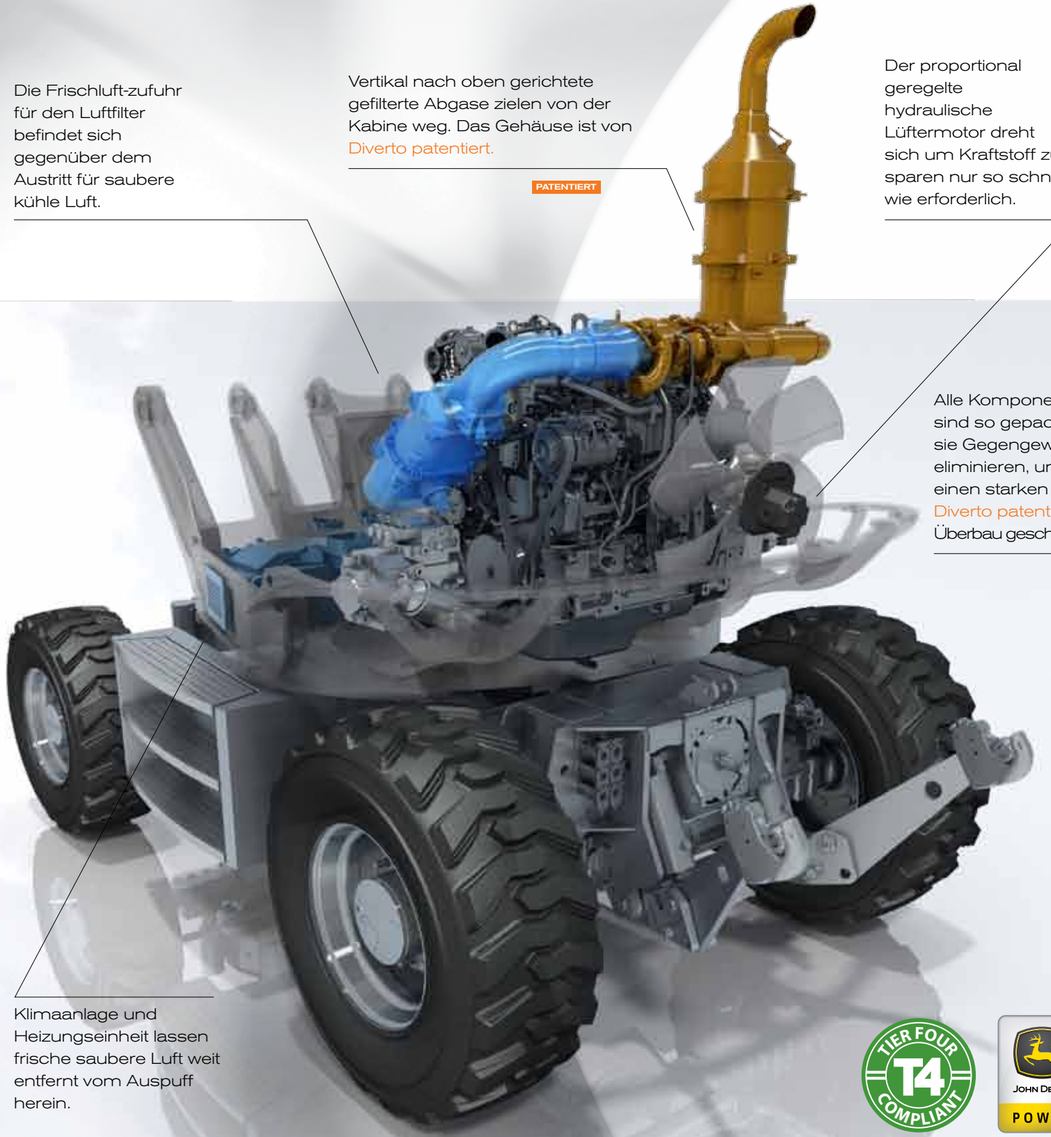

Alle Komponenten sind so gepackt, dass sie Gegengewicht eliminieren, und durch einen starken von Diverto patentierten Überbau geschützt sind.

PATENTIERT

Klimaanlage und Heizungseinheit lassen frische saubere Luft weit entfernt vom Auspuff herein.

CLEAN PERFORMANCE ENGINE

John Deere Power Tech 4045, bestehend aus einem 4-Zylinder 4,5 –Liter, T4i Turbo-Motor mit 4 Ventilen pro Zylinder und zwei Nockenwellen für komfortable Power von 115 PS / 86 kW brutto mit einem außergewöhnlichen Drehmoment von 481Nm.

Abgasrückführung, Diesel Oxidationskatalysator und ein Dieselpartikelfilter, der den Feinstaub (PM) des DIVERTO QS 100 bis nahezu Faktor 10 - verglichen mit Motoren mit unter 74 HP/55kW - reduziert. Der DIVERTO QS 100 ist also nach EPA und EU Emissionsvorschriften in Bezug auf NOx + HC Gase im Vergleich zu viel kleiner Motoren viel sauberer. Saubere Luft bedeutet auch für Sie und Ihre Kollegen eine gesündere Arbeitsumgebung.

Der DIVERTO QS 100 verwendet auf beiden Seiten des Motors eine zum Patent angemeldete Pumpenkonstellation. Vor allem erlaubt dies einen niedrigverbauten Motor, der über den großen Hinterrädern einen niedrigen Schwerpunkt bildet. Zweitens ist die Wartung der 4 hydraulischen Pumpen und Motorfilter durch gute Zugänglichkeit erleichtert.

JEDE JAHRESZEIT IN DER POLE POSITION

	FRÜHLING	SOMMER	HERBST	WINTER
ALLGEMEIN	< Zapfwelle & 3 Punktaufhängung jederzeit verfügbar >			
	< 115 PS /86 kW Leistung und 481 Nm Drehmoment >			
			< 40 km/h Höchstgeschwindigkeit >	
				< 360° Ausleger & Kabinendrehung >
HAUPTANWENDUNGEN	< Radlader & Gabelstapler 360° >			
			< Traktor >	
	< Bagger & Kran 360° >			
	< Mähen 360° >			

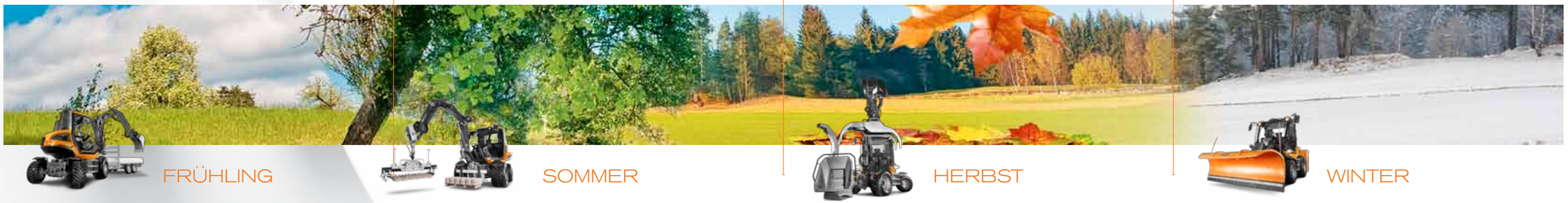

40 KM/H

TRAKTOR FÜR DIE STRASSENNUTZUNG BIS 40 KM/H GENEHMIGT MIT EINER ANHÄNGERLAST VON BIS ZU 5 TONNEN

360°

ENDLOS-AUSLEGER UND KABINENROTATION

6 M

GESAMTREICHWEITE VON 6 M

AUSGERÜSTET FÜR EINEN FRUCHTBAREN FRÜHLING

MEHR ALS JE ZUVOR VERLANGEN LANDSCHAFTSGÄRTNER SCHNELLE UND EFFIZIENT GÜNSTIGE BASISLÖSUNGEN. EINE MASCHINE FÜR VERSCHIEDENEN ANWENDUNGEN ERHÖHT DIE EINSATZZEITEN UND AUSLASTUNG.

Sie brauchen keinen LKW und Anhänger, um verschiedene Maschinen zu transportieren, sondern Sie können den Diverto QS 100 mit einer Geschwindigkeit von 40 km/h auf öffentlichen Straßen fahren. Mit dem angekoppelten Anhänger haben Sie die für Ihre Arbeit notwendigen Werkzeuge und Materialien jederzeit mit dabei.

Der QS 100 - mit einer Masse von nur 6,2 Tonnen - hat einen niedrigen Bodendruck und ist sehr wendig. Eigenschaften die ideal sind für Parks, Golfplätze, Viehfarmen und Bauernhöfe. Der zweite Sitz in der Kabine ermöglicht einem zweiten Mitarbeiter mitzufahren und erspart oft ein zweites Fahrzeug zu entsenden. Ein DIVERTO mit der außergewöhnlicher Proportional-Steuerung kann fast jedes Anbau-Werkzeug optimal versorgen.

AST-/ HECKEN-SCHNEIDER

Verwendung der Schneidvorrichtung im proportionalen Antriebsmodus. Die Drehkabine gestattet Ihnen einen sicheren und komfortablen Blick sowohl auf das Werkzeug als auch auf die Straße, „damit Sie Ihren Hals nicht um 90° drehen müssen."

MÄHER

Ein sicheres, komfortables und effizientes Mähen von Seitenstreifen und Banketten ist gewährleistet.

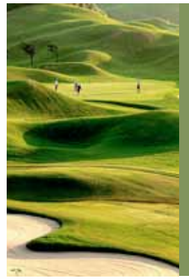

GOLFPLATZ-WARTUNG

Die Auswahl an verfügbaren, gut funktionierenden Zusatzgeräten an nur einem Diverto QS 100, können andere Maschinen überflüssig machen.

AUSGERÜSTET FÜR EINEN HEISSEN SOMMER

DIE KOMPAKTE GRÖSSE DES QS 100 ERMÖGLICHT IHNEN, IHN LEICHT DURCH DICHTBESIEDELTE STÄDTISCHE GEBIETE ZU MANÖVRIEREN.

Kleine Dörfer, grosse Städte und auch die grössten Metropolen haben unzählige Einsatzmöglichkeiten für einen QS 100. Mit 40 km/h und Anhänger wird der QS100 zum idealen Transportfahrzeug für innerstädtische Arbeitseinsätze. Weniger Fahrzeuge, weniger Straßenblockaden, weniger Verkehrsstaus und 4 Funktionen auf einer extrem leistungsstarken und kompakten DIVERTO QS 100-Plattform.

FERNSTEUERUNG

Mit der Funkfernsteuerung bedienen Sie die Maschine vom optimalsten Standort mit der besten Sicht auf die auszuführende Arbeit. Dies erhöht die Effizienz und optimiert die Arbeitssicherheit.

GRABENFRÄSE

Sie können die Kabine in einem 90°-Winkel drehen und seitwärts fahren. In dieser Position haben Sie eine klare Sicht auf den Grabenschneider sowie auf die Richtung vor Ihnen.

PALETTENGABEL

Alle Anbau - Werkzeuge der DIVERTO Partner für die Lader-Funktion können auch an der 3-Punkt-Aufhängung genutzt werden. Das bedeutet doppelte Funktionalität in zwei Richtungen für synchronisierte Kombinationen.

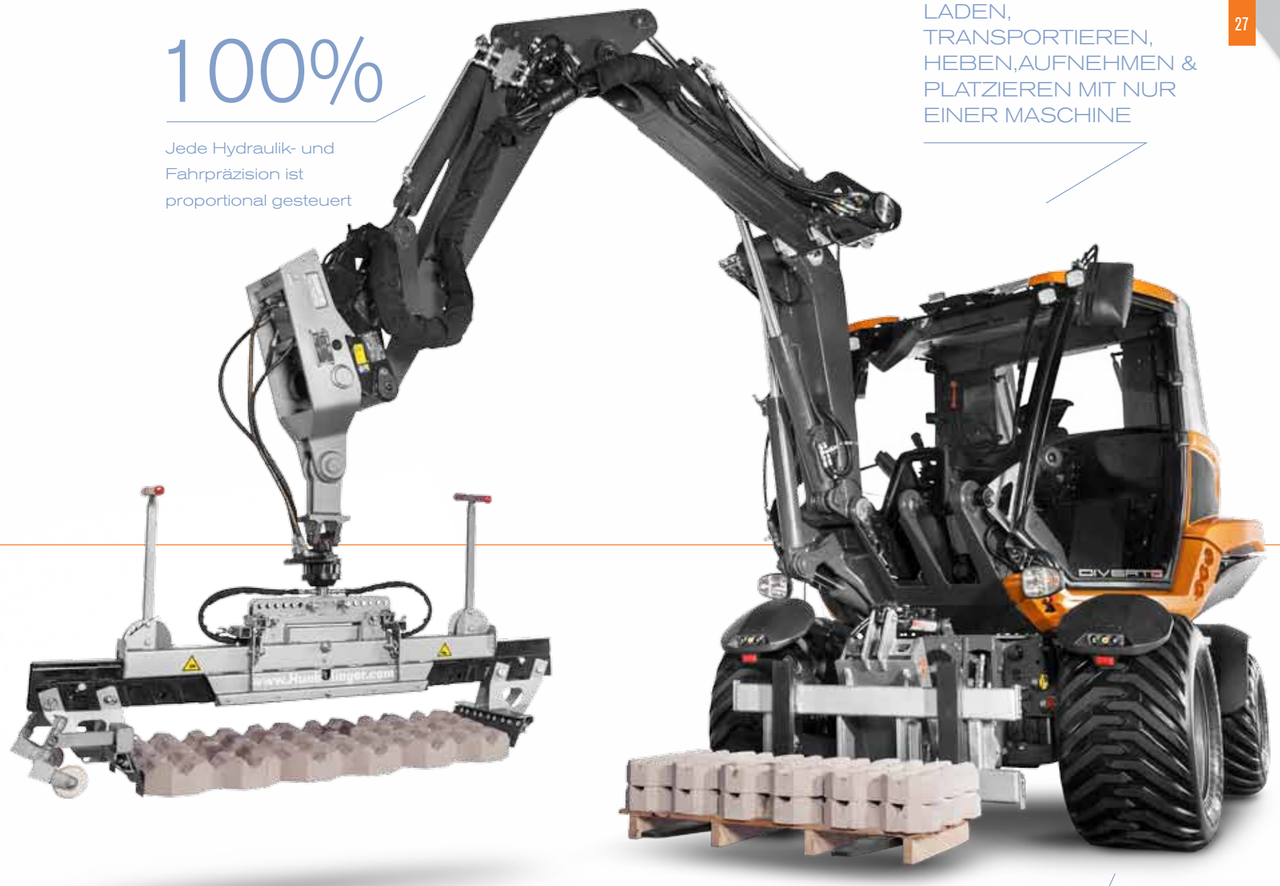

100%

Jede Hydraulik- und Fahrpräzision ist proportional gesteuert

LADEN, TRANSPORTIEREN, HEBEN,AUFNEHMEN & PLATZIEREN MIT NUR EINER MASCHINE

DIE KATEGORIE II 3-PUNKT-AUFHÄNGUNG HEBT BIS ZU 2,5 TONNEN

2.5 TONNEN

RICHTUNGS-FAHRT

Die Reverse Funktion der Steuerung ermöglicht in beiden Fahrrichtungen die gleichen Steuerungs-eigenschaften.

100 PS/74KW

NETTO
HYDRAULIK
POWER
VERFÜGBARKEIT

4x4

OFF-ROAD

AUSGERÜSTET FÜR EINEN RAUEN HERBST

UNZÄHLIGE MÖGLICHKEITEN DEN QS 100 MIT ZWEI ANBAUGERÄTEN IN KOMBINATION EINZUSETZEN STEIGERT DIE EFFIZIENZ ENORM UND ERSPART IN VIELEN FÄLLEN EIN ZWEITES TRÄGERGERÄT.

Der 100-PS netto John Deere Motor gibt Ihnen genügend Leistung und Drehmoment, um viele Funktionen synchron auszuführen, wie fahren, schwenken, 3-Punkt-Aufhängung, Zapfwelle und Holzgreifer, alles zur gleichen Zeit.

WINDSCHILD

Bei der Verbindung des Windschilds mit Ihrer 3-Punkt-Aufhängung und Zapfwelle, haben Sie immer noch Ihren Baggerarm zum Beispiel für einen Holzgreifer verfügbar.

FERN-BEDIENUNG

Für beste Sicht auf die Holzhäcksler-Zuführung, schalten Sie einfach die Fernbedienung ein. Das bringt größere Effizienz und mehr Sicherheit.

GEBLÄSE & MULCHER

Die Nutzung von zwei Werkzeugen gleichzeitig, erspart Ihnen eine zusätzliche Maschine, während Sie auf beide Werkzeuge einen ausgezeichneten Blick haben.

AUSGERÜSTET FÜR EINEN HARTEN WINTER

HOHE MITTIGE SITZPOSITION FÜR EINZIGARTIGE ÜBERSICHT

40KN

ZUGKRAFT ZUM SCHNEEPFLÜGEN ODER SCHNEEF-RÄSEN

HYDROSTATISCHER ANTRIEB

40KM/H

HARTE WINTER ERFORDERN HARTE MASSNAHMEN. DER DIVERTO QS 100 MIT DEN RICHTIGEN WERKZEUGEN AUSGESTATTET, DIE IDEALE MASCHINE UM GEGEN SCHNEE UND EIS ZU KÄMPFEN.

Der hydrostatische Fahrantrieb liefert Ihnen eine Traktion von 4 Tonnen. Alle Traktoren- und Ausleger- Hydraulik-komponenten sind proportional gesteuert, einschließlich einer Auslegerdämpfung und eines Auslegerschwebe-systems, was zu einem besserem Fahrkomfort führt.

SALZ-STREUER ANHÄNGER

Mit 4 verschiedenen Arten von Kupplungssystemen; 50 mm, 80 mm, Gabelkopf und Pitonfix, um jede Art von Anhänger zu ziehen.

SCHNEE-FRÄSE

3 Punkt Hydraulik mit 3 proportionale Nebenstrom-Verbindungen von 40l/min bei 200 bar. Und Zapfwelle mit 540 / 1000 RPM - 48 kW.

SALZ-STREUER

12V-Anschluss und 3proportional gesteuerte Hydraulikneben-strom-Verbindungen.

SICHER UND KOMPAKT

SICHERHEIT DAS GANZE JAHR ÜBER! BEI 40 KM/H IST WEGEN DER HOHEN ZENTRALEN SITZPOSITION DIE SICHT AUF DIE STRASSE BESSER ALS BEIM DURCHSCHNITT DES MARKTES, WÄHREND DIE GESAMTHÖHE DES QS 100 KLEINER IST ALS BEI ALLEN ANDEREN DREHENDEN MASCHINEN AUF DEM MARKT.

Im zusammengeklappten Transportmodus, gibt es keine Motorhaube und keine Ausleger-Kinematik-Sperrung, die Ihre Sicht in Fahrtrichtung oder nach den Seiten behindern. Die große Windschutzscheibe und Vollglastüren sind eine Industrie-Bezugsgröße. Weniger tote Winkel erhöhen die Sicherheit für Sie, Ihre Kollegen und den Verkehr deutlich. Abgesehen davon, der Arbeits- und Rotationsmodus hat einen außergewöhnlich kurzen Radius im Vergleich zu ähnlichen Maschinen.

GUTE SICHT, MOBILITÄT, KOMPAKTHEIT UND KOMFORT. IM DIVERTO IST ALLES VEREINT.

SEITE AN SEITE

DIVERTO SETZT IN BEDIENER-FREUNDLICHKEIT UND -KOMFORT" NEUE MASSSTÄBE. DER QS 100 ALS STRASSEN-TRAKTOR FÜR 2 PERSONEN MIT EINER HÖCHST-GESCHWINDIGKEIT VON 40 KM/H AUF ÖFFENTLICHE STRASSEN ZUGELASSEN, NATÜRLICH ROPS/ FOPS GENEHMIGT.

1 Für hervorragenden Ein- und Ausstieg auf beiden Seiten die breitesten Türen dieser Betriebsklasse

2 Der Beifahrersitz sorgt auf Fahrten zu und von den Arbeitsstellen für einen 2-Team-Komfort

3 Zu öffnende Dachfenster gewährleisten beste Sicht auf die Anbauwerkzeuge am Baggerausleger in hohen Positionen

4 Zwei Seitenspiegel nach hinten zu schauen

5 Sonnenblenden schützen Sie vor tiefer Sonneneinstrahlung

6 Links und rechts kippbare, an dem Sitz aufgehängte Konsolen

PATENTIERT

100% PROPORTIONALSTEUERUNG

ÜBERLÄSST DEM JOYSTICK DIE GANZE STEUERUNG PROPORTIONAL

1. Doppelhand -Sicherheitstaste
2. Zweiter Auslegerabschnitt proportional
3. Proportionale Zusatzhydraulik 3
4. Proportionale Zusatzhydraulik 1

GRAMMER - FAHRERSITZ

1. Voller Komfort höhenverstellbarer Luftfedersitz mit Heizung
2. Links und rechts Konsolen nach oben kippbar
3. Rechte Konsole in der Höhe und nach vorne/hinten verstellbar
4. Integrierte Sitzrückenverlängerung
5. Lendenwirbelverstellung
6. Seitenstützenverstellung
7. Verstellbare Armlehnen vorne/hinten

ZWEITES BEDIENFELD

1. Sekundärfunktionen
2. Power-Modus-Schalter

RECHTS JOY-STICK ZENTRALE STEUEREINHEIT ERSTES BEDIENFELD

1. Proportionale Zusatzhydraulik 2
2. Hydrostatische Fahrgeschwindigkeitskontrolle
3. Vorwärts/Neutral/Rückwärts (F/N/R)
4. Farbiges LED-Display mit PIN-Code
5. Handgas
6. Motor Start / Stop
7. Proportionaler Schwebeausleger
8. Alle Traktorfunktionen proportional
9. Alle Radlader-Funktionen
10. Alle Mähbalken-Bewegungen einschließlich Drehung/Rotation

EURO ISO BAGGER- ODER / LADER STEUERUNGEN + INTELLIGENTE LICHT-RÜCKKOPPLUNG

DIEBSTAHLKONTROLLE PIN START-CODE + ERGONOMISCHE KONSOLEN MIT INTUITIVER BEDIENUNG.

HOCHWERTIGE KOMPONENTEN

DIVERTOS STRATEGIE IST ES, IN KUNDENNÄHE HIGH-END MASCHINEN-LÖSUNGEN MIT FERTIGUNGSMETHODEN NACH DEM NEUSTEN STAND DER TECHNIK ZU BAUEN. DESHALB WERDEN ALLE BAUTEILE MASCHINELL IN DEN NIEDERLANDEN ZUSAMMENGESCHWEISST.

Die Rahmen haben alle Sandwich-Design, um Gewicht zu reduzieren. Und sowohl das Fahrwerk als auch die Überstruktur sind in korrosionsbeständigen Kataphorese- Zinkphosphat getaucht. Eine Behandlung, die High Quality verspricht.

Aggregate und Zukaufkomponenten beziehen wir ausschliesslich von namhaften Herstellern aus Europa, Japan und USA. Nur sie können unseren Qualitätsansprüchen gerecht werden.

PATENTIERT

ARBEITE HART UND SANFT

HYDRAULIKLEISTUNG

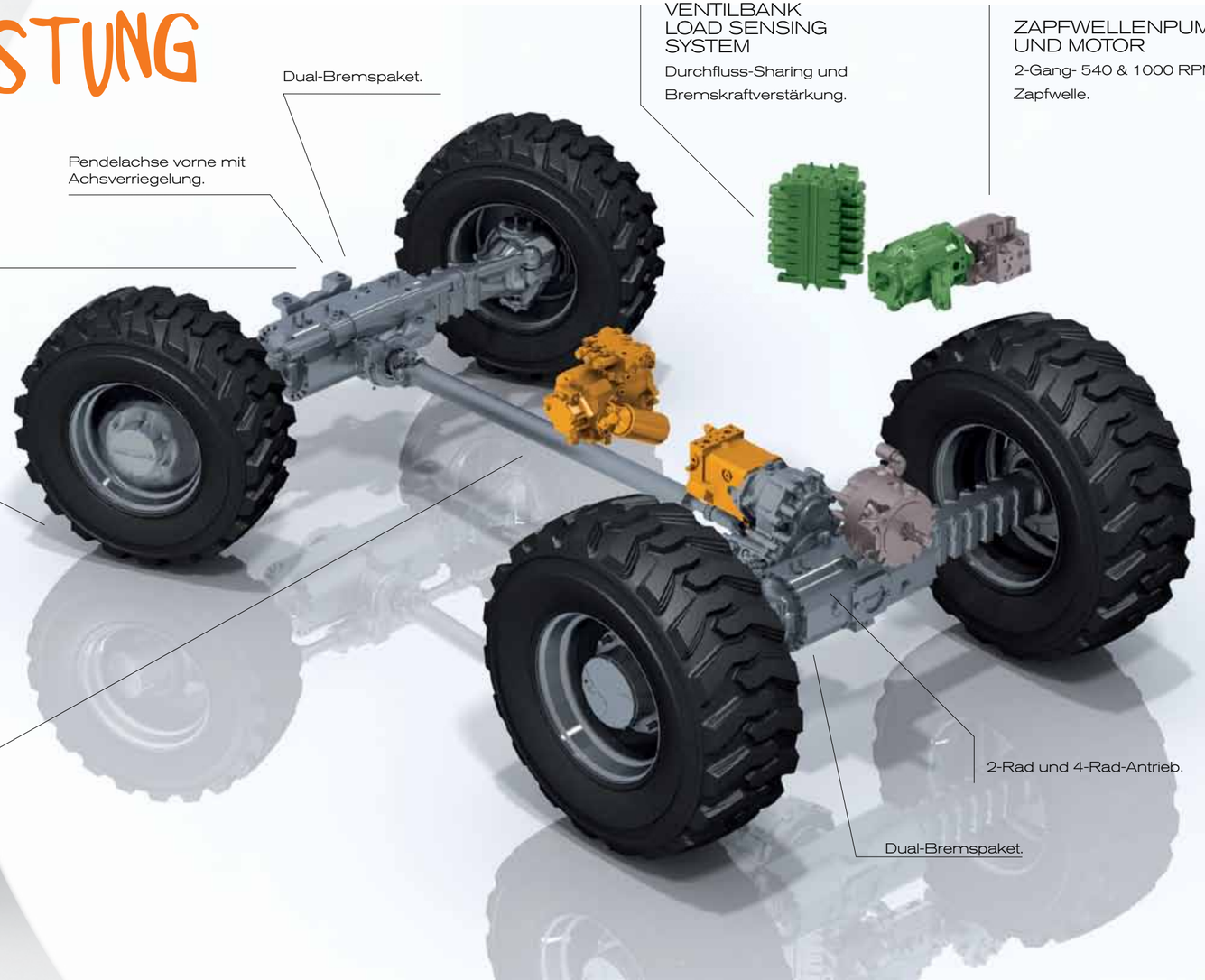

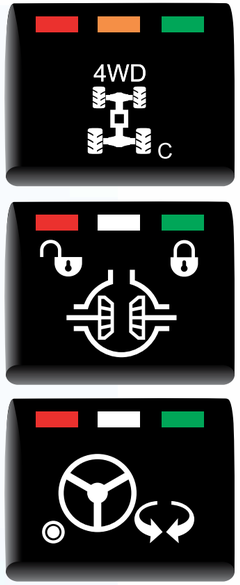

1. 2-Rad & 4-Rad-Antrieb
2. Differentialsperre
3. Rückwärtslenkung

DIVERTO QS 100 ist für den echten Geländeeinsatz konzipiert. Nachdem Sie auf der Straße im 2-Radantrieb und mit Kraftstoffeinsparung gefahren sind, können Sie den 4-Radantrieb für rauheres Gelände wählen. Schalten Sie mit der 100% Differenzialsperre auf maximale Traktion um. Bei Fahrt in Richtung der 3-Punkt-Aufhängung, passen sich die Lenkungseigenschaften an, um den vollen Komfort zu erhalten. Drücken Sie einfach Reverse-Lenkung.

PATENTIERT

TRAKTOR

Hervorragende Sicht auf 3-Punktaufhängung und Zapfwelle während des Betriebs und zur Montage von Werkzeugen.

PATENTIERT

Luftdruckbremse, hydraulische Bremse, Elektrik - 12V 7-polige und 3–polige Anschlüsse.

Top Verbindungen. Mechanisch oder hydraulisch anpassbar.

Äußere Kontrollen der 3-Punkt-Aufhängung und Zapfwelle. ANGEMELDETES PATENT

Bis zu 3 x Proportionale Zusatzhydraulik-Funktionen, max. 40 L/min bei 200 bar.

3-Punkt-Aufhängung der Kategorie II mit 2,5 Tonnen Hubkraft: Hub-, Schieb- und Schlepp-Funktion.

PATENTIERT

Scharmüller Anhänge-Block, T1 zertifiziert.

PTO 48 kW / 65 PS 540 & 1000 RPM.

PATENTIERT

BAGGER

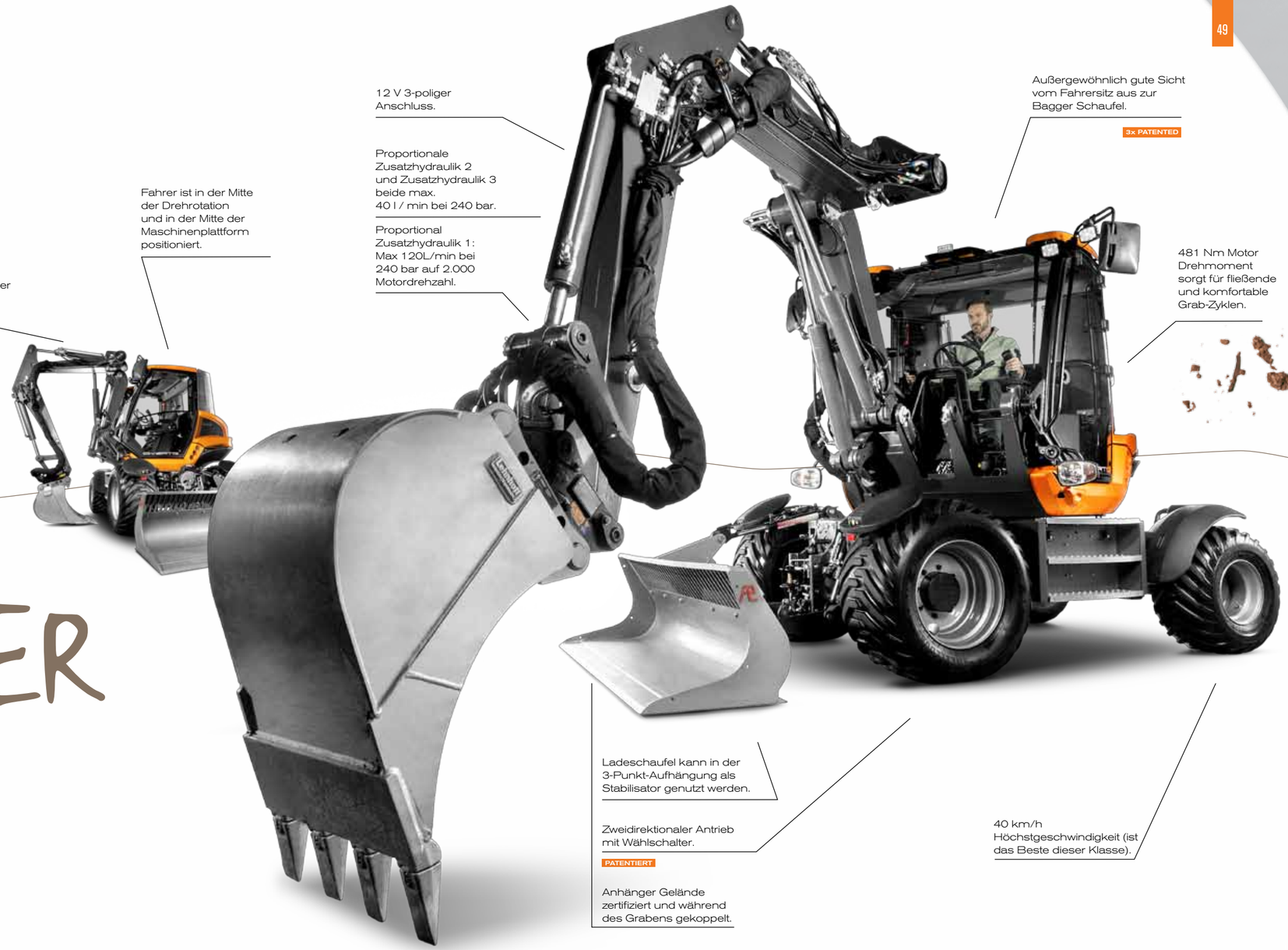

Beweglicher , 3-teiliger Bagger-Ausleger, DIVERTO Standard.

Fahrer ist in der Mitte der Drehrotation und in der Mitte der Maschinenplattform positioniert.

12 V 3-poliger Anschluss.

Proportionale Zusatzhydraulik 2 und Zusatzhydraulik 3 beide max. 40 l / min bei 240 bar.

Proportional Zusatzhydraulik 1: Max 120L/min bei 240 bar auf 2.000 Motordrehzahl.

Außergewöhnlich gute Sicht vom Fahrersitz aus zur Bagger Schaufel.

3x PATENTED

481 Nm Motor Drehmoment sorgt für fließende und komfortable Grab-Zyklen.

Ladeschaufel kann in der 3-Punkt-Aufhängung als Stabilisator genutzt werden.

Zweidirektionaler Antrieb mit Wählschalter.

PATENTIERT

Anhänger Gelände zertifiziert und während des Grabens gekoppelt.

40 km/h Höchstgeschwindigkeit (ist das Beste dieser Klasse).

RADLADER

Zentralfahrersitz Sichtweite und zertifizierter Fahrgastraum.

Lader-Rahmen kann 360° gedreht werden.

PATENTIERT

Proportionale Hilfshydraulik 2 und Hilfshydraulik 3 beide max. 40 l/min bei 240 bar.

Proportionale Hilfshydraulik 1: Max 120L/min bei 240 bar 2.000 RPM Maschinendrehzahl.

Alle schweren technischen Komponenten im hinteren Teil, gegenüber der Hublast.

Kleinere Räder für Gabelstaplersteuerung im umgekehrten Steuerungsmodus.

PATENTIERT

Parallele Hubfunktion mit Wählschalter.

40 kN 4 x 4 Zugkraft.

2-diregionale Fahrt mit "Reverse-Steuerungsschalter".

PATENTIERT

40 km/h Höchstgeschwindigkeit (das Beste in der Klasse) Straßen und Anhänger zertifiziert.

BÖSCHUNGS MÄHER

Blick auf Mähbalken und 3-Punktaufliege-Einrichtung.

PATENTIERT

40 km/h Straßen zertifizierte Höchstgeschwindigkeit mit Anhänger gekoppelt.

86 kW/115 PS bei 481 Nm Motordrehmoment sorgt für professionelle Mäheffizienz.

Alle schweren technischen Komponenten im hinteren Teil, gegenüber der 360° Hublast. Resultiert in niedriger Gesamtmasse und effizienterem Kraftstoffverbrauch pro Meter.

Proportional Hydraulikhilfe 1:120 l/min bei 240 bar auf 2.000 RPM Motordrehzahl.

Schaufelfloß.

Proportionale Nebenhydraulik 2 und Nebenhydraulik 3 beide max. 40 l/min bei 240 bar.

Proportionaler Schwebeausleger für verstellbaren Bodendruck beim Mähen.

Tempomat bei Hydrostatischem Antrieb für konstantes Mähen / Grundgeschwindigkeit.

3-Punktaufleger / PTO Befestigung immer erhältlich für 48 kW/65 PS netto.

PATENTIERT

2- Richtungsfahren mit "Umkehrsteuerungs"-Schalter. Bietet effizienteres und sichereres Manövrieren.

PATENTIERT

Fahrerhausneigung 48° sowohl im Lader- als auch Bagger-Modus.

PATENTIERT

Motorhauben-Abkippung mit 2 m vertikalem Freiraum - auch möglich während 3-Punkt-Anhängeraufleger angekoppelt ist.

PATENTIERT

2 Zylinder Handpumpe auf der linken Seite für Kabinenneigung in wenigen Minuten inklusive Sicherheitsmaßnahmen.

Rechte Box enthält für die Wartung alle Bedienungselemente für das Fahrgestell zentralisiert.

Schalterabdeckung kann für seltenen Zugang zum Motor und Hydraulik leicht entfernt werden.

PATENTIERT

Linke und rechte Seitenabdeckung kann für Innenraumfilter und Elektronik leicht entfernt werden.

Linker Service-Zugang für Diesel, Motorölüberprüfung, Kühlflüssigkeit, Batterie- und Luftfilter.

ERSTKLASSIGE SERVICEFREUNDLICHKEIT

DIVERTO hat die QS-100-Plattform von Grund auf entwickelt und konstruiert.

Wartungszugang, Geschwindigkeit und Komfort wurden zur Priorität erklärt. Auf diesem Weg entwickelten wir innovative Lösungen und patentierten sie. Das bedeutet, dass Sie in jeder der 4 Betriebsarten für tägliche Kontrollen und Tankfüllungen einfach nur die Haube öffnen. Für sekundäre Wartung, können Sie die Seitenabdeckung entfernen. Für das Erreichen aller Komponenten kann die Kabine mit der Handpumpe gekippt, und bei der gegenüberliegenden Abdeckung (6 Schrauben) entfernt werden.

Eine unglaubliche kompakte Maschine mit außergewöhnlicher Tier 4i/Stage IIIB Leistung von John Deere für unbeschränkte Einsatzmöglichkeiten.

KOMFORT - AUSSTATUNGSOPTIONEN

Fernsteuerung

Diesel Vorheizung der Kabine und des Motors

Luftkompressor/Luftbremse

Radio Multimedia Set - Pioneer AVIC

50 mm Kugelkupplung

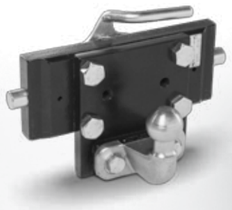

80 mm Kugelkupplung

Bügelkupplung

Piton-Fix

DER DIVERTO QS 100 WIRD IN DREI VERSIONEN PRODUZIERT, NÄMLICH ALS REV, PRO UND MAX. ALLE DREI HABEN DIE GLEICHE MOTORKAPAZITÄT, HYDRAULIKKRAFT UND FUNKTIONELLEN MÖGLICHKEITEN. DER REV, PRO UND MAX UNTERSCHEIDEN SICH IN DER REGEL BEZÜGLICH OPTIONEN UND HYDRAULIKFUNKTIONEN.

Die REV-Version ist das sehr umfangreiche, gut ausgestattete Basismodell mit einer offenen Kabine. Die PRO-Version enthält alle REV Funktionen wie Standard-Ausleger, Schaufelschwenker und Fahrkontrolle. Zusätzlich eine dritte Nebenhydraulik 40 l/min Durchfluss, Proportionale Hydrauliksteuerung, Rückwärtslenkung, 2 hintere Nebenhydraulik 40l/min 200 bar, Heizung und Klimaanlage, Außenarbeitsbeleuchtung und Radio.
Die MAX umfasst alle REV PRO Funktionen und hat Extras wie beispielsweise die Fernbedienung, GPS-System, Rückfahrkamera, Diesel-Vorheizung für Kabine und Motor, zweite 12V-Batterie, und eine dritte rückwärtige Nebenhydraulik von 40l/min.

DER DIVERTO QS 100 IST EINE LEISTUNGSSTARKE MASCHINE, MIT EINEM GEWICHT VON NUR 6,2 TONNEN. DIE MASCHINE KANN WAHLWEISE MIT ZWEI DER FOLGENDEN REIFEN AUSGESTATTET WERDEN:

Trelleborg TWIN 404 Breitreifen sind für weicheren Untergrund verwendbar. Daher ideal für Landschaft, Golfplätze und Parks

HBI APS + All-Road-Reifen sind vor allem für die Industriearbeit entwickelt, für Bereiche, die einen mehr zerklüfteten Untergrund haben.

DIVERTO ARBEITSSTIL

DIVERTO GLAUBT AN EHRLICHE HARTE ARBEIT. EINSATZSTUNDEN UNTER PERFEKT BLAUEM HIMMEL ABER AUCH WÄHREND SCHNEESTURMNÄCHTEN. FÜR ALL DIESE STUNDEN, SIND SIE BESSER GERÜSTET.

Die Anforderungen an Ihre tägliche Arbeitsleistung wird immer komplexer und anspruchsvoller. Der Diverto QS 100 mit seinen vielfältigen Einsatzmöglichkeiten gibt Ihnen immer die richtige App zur Hand um Ihnen das Leben etwas leichter zu machen. Das ist mobil! Das ist smart! Diese Idee wird zunehmend bei Maschinenplattformen mit Hilfe standardisierter Anlagen, Schnellkupplungssysteme und Schwenk-Rotoren verwendet. Das ist „Plug und Work".

DIVERTO nützt dieses Prinzip, und hebt es auf ein ganz neues Niveau, einen neuen Arbeitsstil. Betrachten Sie die folgenden Situationen, und stellen Sie sich vor, wie Ihre Ressourcen zum Ergebnis führen.

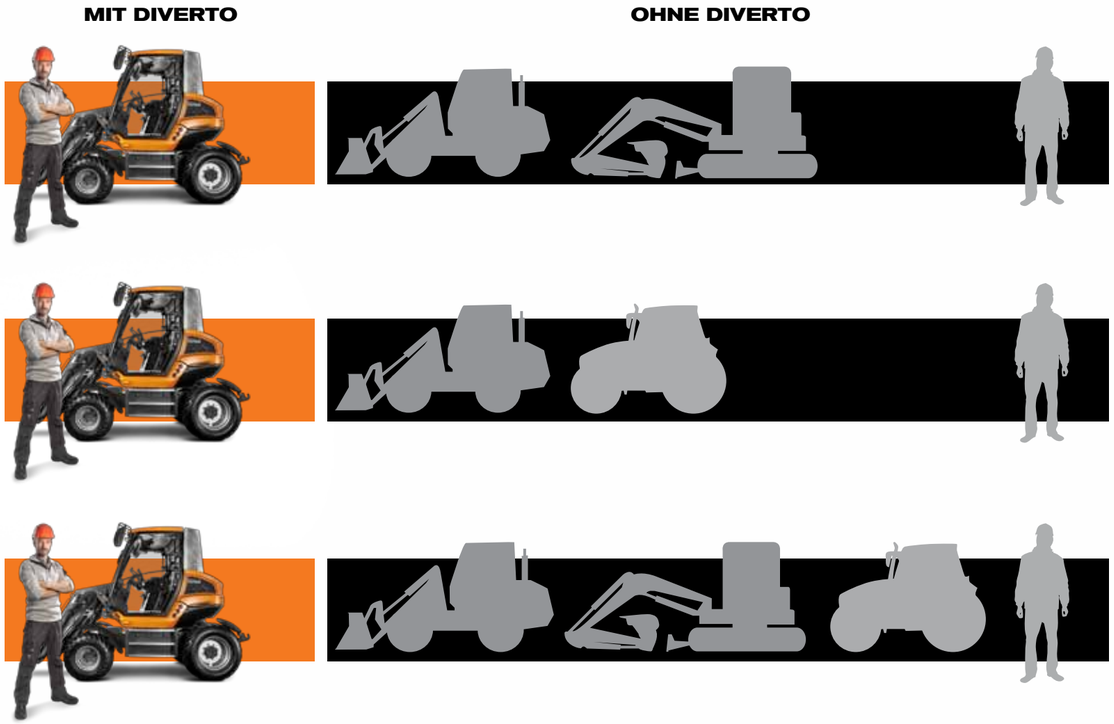

MIT DIVERTO **OHNE DIVERTO**

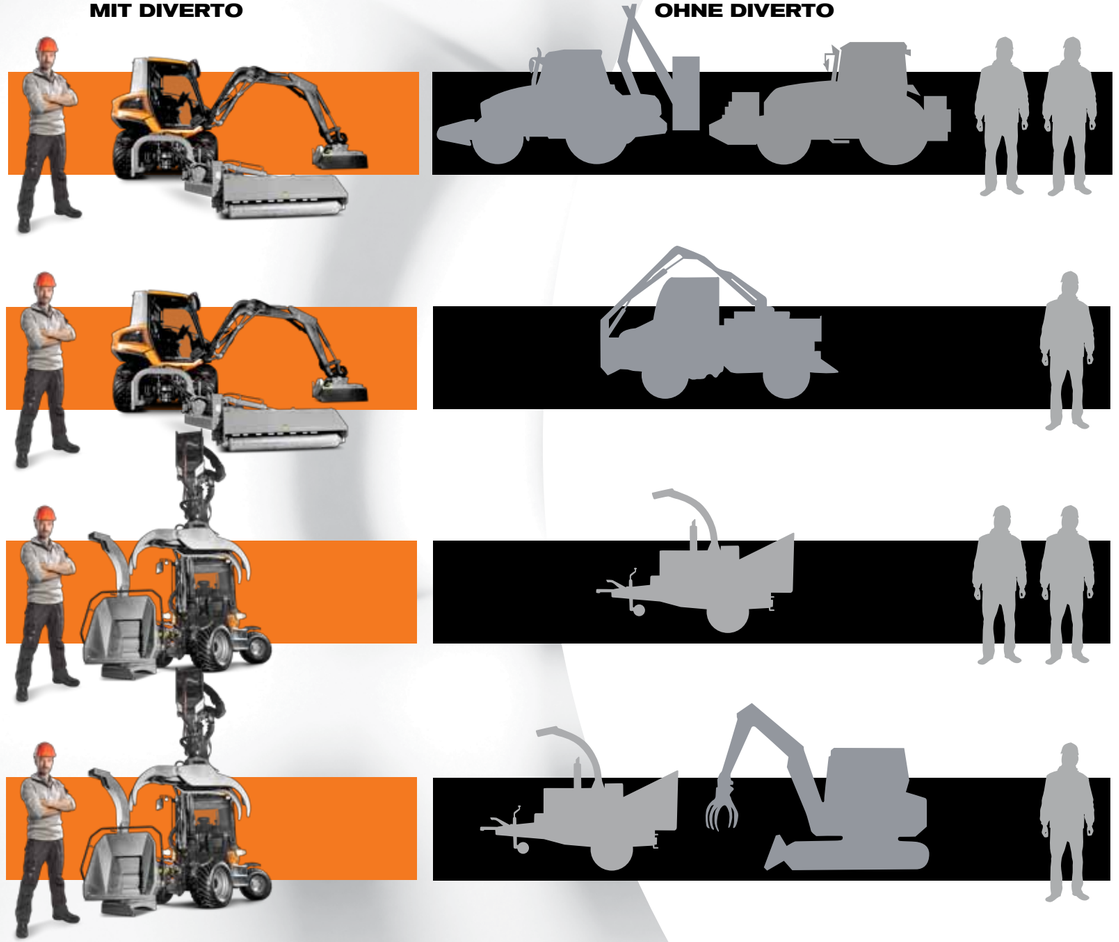

MIT DIVERTO **OHNE DIVERTO**

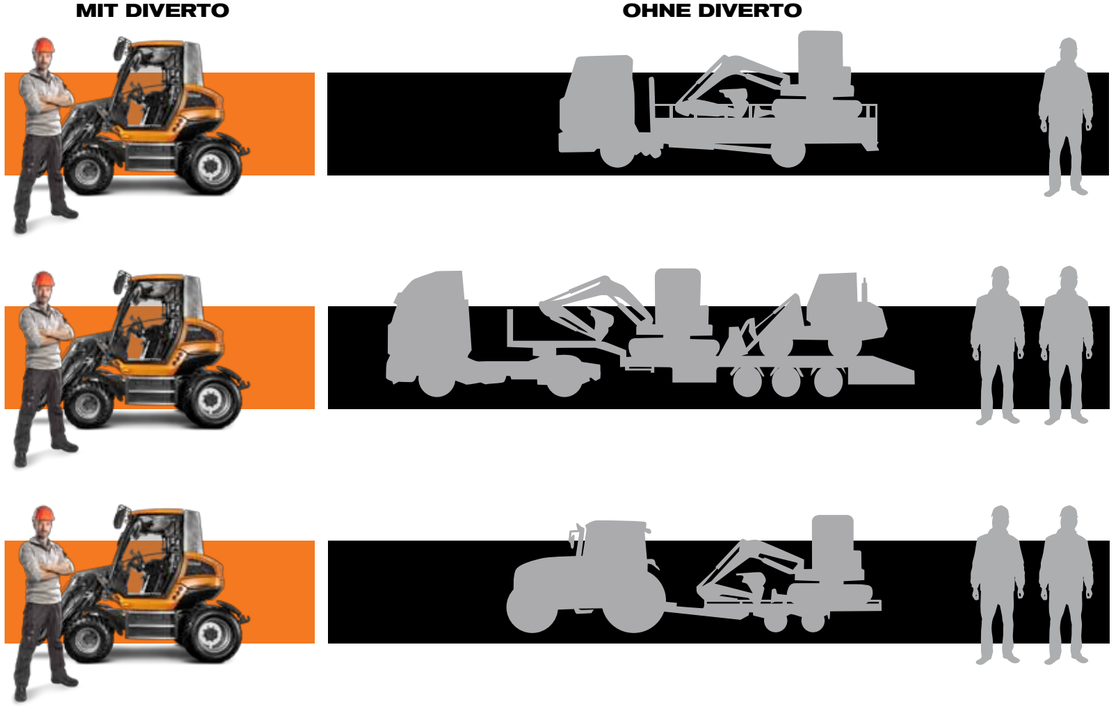

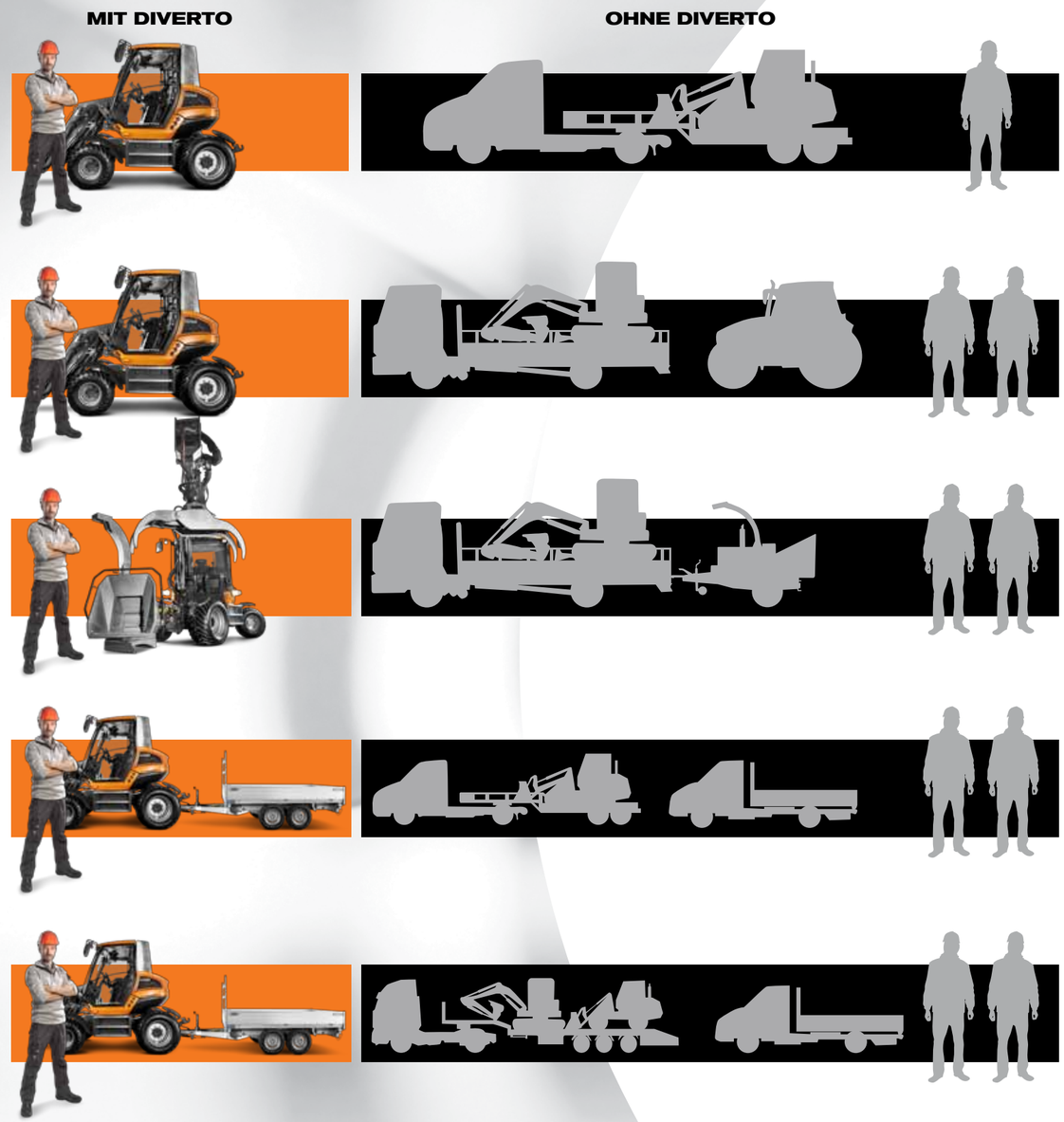

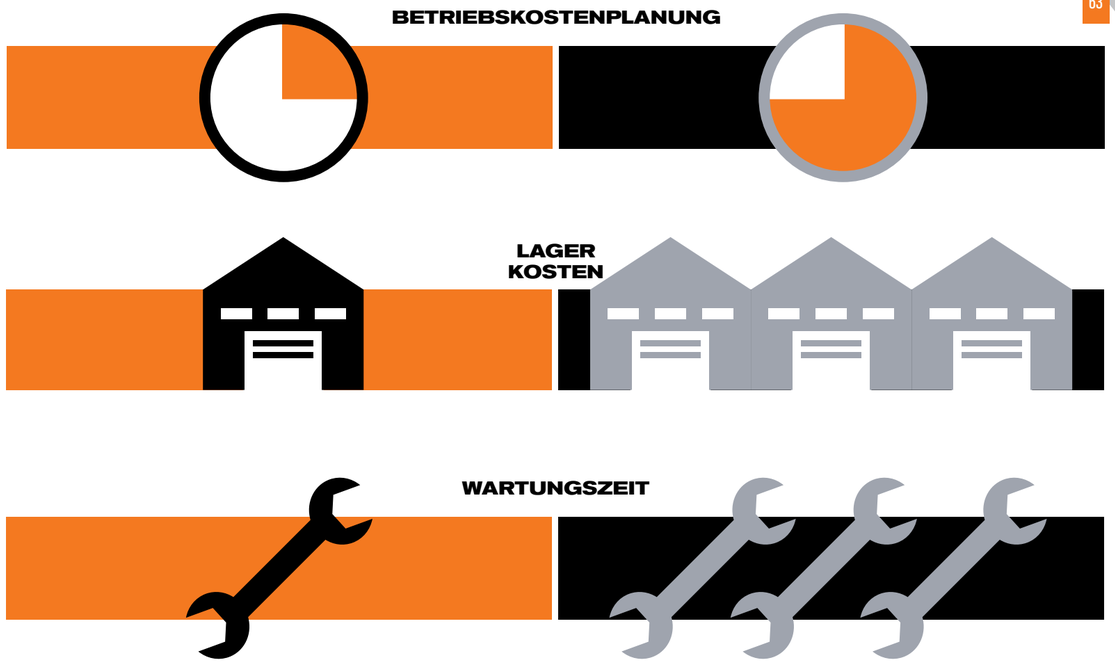

FAZIT:

DIE KOSTENEINSPARUNGEN, DIE GEMACHT WERDEN KÖNNEN, BEZIEHEN SICH NICHT NUR DIREKT AUF DIE OPERATIONSBEZOGENE NUTZUNG VON GERÄTEN, PERSONAL UND WARTUNG. BETRACHTEN SIE DIE EFFIZIENZ IN ALLEN RESSOURCEN. WENIGER MASCHINEN, WENIGER KRAFTSTOFF UND WENIGER TRANSPORTBEWEGUNGEN. DIE ERHALTUNG UND OPTIMIERUNG VON RESSOURCEN, IST BESTANDTEIL DER DIVERTO DNA UND HILFT GLEICHZEITIG UNSEREN PLANETEN ERDE ZU ERHALTEN.

GEWHRLEISTUNG UND FINANZIERUNG

GEWÄHRLEISTUNG: Jeder DIVERTO QS 100 wurde mit großer Sorgfalt entwickelt und mit hochwertigen Komponenten gebaut. Deshalb bieten wir nach Wahl 1 bis 4 Jahre Gewährleistung an.

FINANZIERUNG: DIVERTO ist stolz darauf, eine Zusammenarbeit mit De Lage Landen Financial Service (DLL) anzukündigen. DLL, ein Tochterunternehmen der Rabobank Groep ist ein internationaler Anbieter von Asset-Finanzierungen, Leasing und Anbieter anderer kommerzieller Finanzprodukte. DLL ist in mehr als 35 Ländern weltweit vertreten.

DIE VORTEILE DES LEASINGS EINES DIVERTO QS 100:

- KEINE direkte große Geldausgabe, freies Betriebskapital
- Sicherheit durch gleichbleibende Kosten, Vermeidung großer unvorhergesehener Kostenschwankungen
- In bestimmten Situation kann Leasing steuerliche Vorteile bringen. Bitte prüfen Sie dies mit Ihrem Steuerberater.
- Austausch von Maschinen ist leichter, Ihre zukünftigen Anforderungen können besser erfüllt werden. Diese Art Vereinbarungen sind immer kundenspezifisch.
- Die Entscheidungsfindung für die Genehmigung, eine DIVERTO QS 100 zu leasen kann innerhalb der Organisation oft schnell und effizient getroffen werden.

Bitte kontaktieren Sie Ihren DIVERTO Händler, um die Optionen für Leasing Ihres eigenen DIVERTO QS 100 zu prüfen.

de lage landen™

ANBAUGERÄTE-PARTNER

DER DIVERTO QS 100 GIBT IHNEN DIE FLEXIBILITÄT, EINE GROSSE AUSWAHL AN WERKZEUGEN, ZU BETREIBEN WELCHE GEWÄHRLEISTEN, DASS SIE IN DER LAGE SIND, FAST JEDE ART VON JOB AUSZUFÜHREN. DER MARKT BIETET BIS ZU 200 VERSCHIEDENE ARTEN VON WERKZEUGEN, DIE SIE MIT DEM DIVERTO QS 100 VERWENDEN KÖNNEN.

DIVERTO hat unter bekannten Lieferanten bereits eine Auswahl getroffen. Die meisten der Anlagen sind standardisiert, einige Werkzeuge wurden für eine optimierte Leistung auf einem DIVERTO QS 100 angepasst.

Empfohlene Anbaugeräte-Partner sind Dücker, FAE Group, Farmi Forest, HBI Tyres, Herder, HKS Construction Technology, Lehnhoff, OilQuick, Pladdet, Trelleborg Tyres und Trilo.

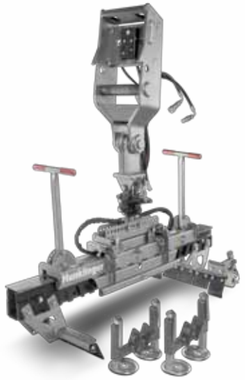

TECHNISCHE DATEN

ALLGEMEIN Kategorie	Spezifikation	Geräte	QS 100
Motor	Motorenmarke / Typ		John Deere PowerTech 4045HFC92
	Zylinder	nr	4
	Ventile / Zylinder	nr	4
	Ausgleichswelle	nr	2
	Volumen	L	4,5
	Höchstgeschwindigkeit	RPM	2200
	Motorleistung brutto	kW	86
	Drehmoment brutto	Nm	481
	Kraftstoffverbrauch	g/kwh / RPM	219
	Diesel Vorheizung (Motor/Kabine)	nr	1
Antrieb	Antriebsart		Hydraulikmotor 2WD / 4WD
	Automotive –Antrieb		Ja
	Getriebe	nr	2 + Haube
	Höchstgeschwindigkeit (1.)	Km/h	14
	Höchstgeschwindigkeit (2.)	Km/h	40
	Zugkraft Max. niedertourig	Kn	39
	Lenkwinkel	degrees	40
	Drehradius	mm	5150
	Schwenkwinkel Gesamt	degrees	13
Elektrik	Systemspannung	V	12
	Lichtmaschine Ampere	Amp	200
Größe	Betriebsgewicht	Kg	6350
Abmessungen / Kapazitäten	Bodendruck	kPa	

ALLGEMEIN Kategorie	Spezifikation	Geräte	QS 100
	Breite [insgesamt]	mm	2145
	Breite [Transport]	mm	2145
	Länge [insgesamt]	mm	4900
	Länge [Transport]	mm	4420
	Höhe [insgesamt]	mm	2770
	Höhe [Transport]	mm	2755
	Kabinenbreite innen	mm	1530
	Kabinenhöhe innen	mm	1445
	Tankinhalt	L	120
	Hydrauliktank-Kapazität	L	130
	Hydrauliksystem-Druck	bar	250
	Erste Nebenhydraulik	L/min	120
	Zweite Nebenhydraulik-Rate	L/min	40
	Dritte Nebenhydraulik-Rate	L/min	40
Kabine	Sonnenblende		Ja
	Aufbewahrungsbox		Ja
	Scheibenwischer (vorne)		Ja
	Scheibenwaschanlage (vorne)		Ja
	Ausstellfenster		Ja
Ergonomie	Luftgefederter Sitz		Ja
	Zusatzsitz in der Kabine		Ja
	Mittlere Sitzposition		Ja
	Kabinengeräusch [dB] (2009-76 EG)	dB(A)	79,5
	Außengeräusch [db] (2009-63 EG)	dB(A)	76
	Einstellbare Lenksäule		Ja

ALLGEMEIN Kategorie	Spezifikation	Geräte	QS 100
	Vollglastüren	nr	2
	Breite Türen Eingangsebene	mm	1100
	Tür LINKS		Ja
	Tür RECHTS		Ja
	Breite Vordere Windschutzscheibe	mm	1300
	Heizleistung (Stufenlos)	kW	10
	Klimaanlage Leistung (Stufenlos)	kW	5,2
Sicherheit	ROPS		Ja
	FOPS		Ja
Extras	Farbige LED-Anzeige		Ja
	Fernsteuerung		Ja
	Rückfahrkamera		Ja
	Radio		Ja
	Navigation		Ja
	2-Wege-Fahrerkabine		Ja
	Funktion-Prioritätsauswahl		Ja
	Kugelkupplung		Ja
	Anhängerkupplung (Straßen homologiert)		Ja
	Air Kompressor / Tank		Ja
	Druckluftbremse für Anhänger		Ja
	Hydraulische Bremse für Anhänger		Ja
	Schnellwechsler vorbereitet (Nebenhydraulik Integriert)		Ja

BAGGER Kategorie	Spezifikation	Geräte	QS 100
Grab / Neig-Geometrie	Graben / Schnitthöhe	mm	5400
	Schütthöhe	mm	3640
	Horizontaler Grab-Bodenbereich	mm	5800
	Grabtiefe	mm	3200
Kapazitäten	Reisskraft Löffelstiel	Kn	22
	Losbrechkraft am Löffel	Kn	41
Hebekapazität ISO 10567	Hebekapazität Front - 0m hoch - 3m weit	Kg	1892
	Hebekapazität Front - 0m hoch - max weit	Kg	1527
	Hebekapazität Front - 1m hoch - 2m weit	Kg	4524
	Hebekapazität Front - 1m hoch - max weit	Kg	1157
	Hebekapazität Front - 2m hoch - 2m weit	Kg	2888
	Hebekapazität Front - 2m hoch - 3m weit	Kg	1514
	Hebekapazität Rückseite - 1mhoch - max weit	Kg	600
	Hebekapazität Rückseite - 2mhoch - 3m weit	Kg	1423
	Hebekapazität Seite - 1m hoch - 2m weit	Kg	3000
	Hebekapazität Seite - 1m hoch - max weit	Kg	653
	Hebekapazität Seite - 2m hoch - 2m weit	Kg	2575
	Hebekapazität Seite - 2m hoch - max weit	Kg	783
	Schaufel-Schwenkung		Ja
	Einstellbare Schaufel-Schwenkung		Ja
	Planierschild Schwenkung		Ja
	Schwenkgeschwindigkeit		Ja
Schwenken	Schwenksperreschalter gesteuert	RPM	10
	Schwenkmoment		Ja
	Ausläufer	kNm	10
		mm	370

BAGGER

Kategorie	Spezifikation	Geräte	QS 100
Komfort	Kabine dreht sich mit Ausleger		Ja
	Niveauregulierung / dämpfung		Ja
Sicherheits-vorkehrung	Sicherheitsventile auf ALLEN Auslegern (EN 474-5)		Ja
Landwirtschaft	3- Punkt-Aufhängung		Ja
	Zapfwelle verfügbar		Ja

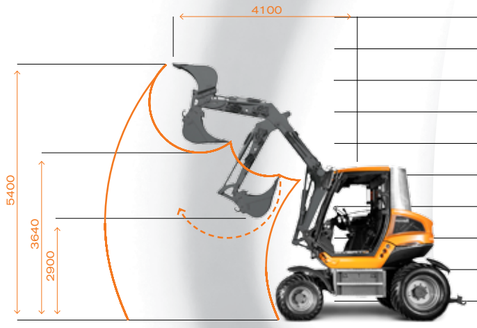

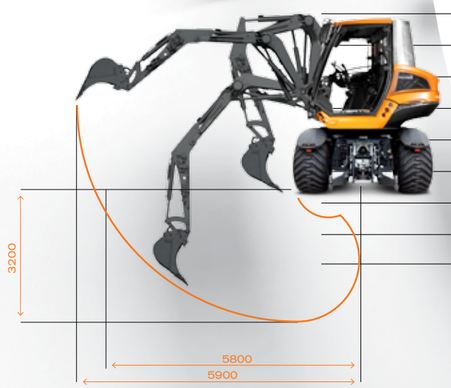

LADER

Kategorie	Spezifikation	Geräte	QS 100
Ladegeometrie	Schütthöhe	mm	2300
	Höhe Scharnierbolzen	mm	3156
	Max. Gabel-Stapelhöhe	mm	3000
	Reichweite bei max. Höhe (Schaufel horizontal)	mm	1300
	Reichweite (Schaufel horizontal)	mm	2200
	Ladewinkel	degrees	45
	Rollback Winkeleinschliff	degrees	35
ISO 14397-1	Kipplast Schaufel direkt	Kg	2250
ISO 14397-1	Kipplast Palette direkt	Kg	2100
ISO 14397-1	Kipplast Schaufel direkt	Kg	2200
ISO 14397-1	Kipplast Palette direkt	Kg	2250
	Schaufel-Schubkraft	Kn	36
	Ausleger-Schwenkung		Ja
	Schaufel-Schwenkung		Ja
	Einstellbare Schaufel-Schwenkung		Ja
	Hebezeit (beladen)	sec	5,5
	Ablass-Zeit	sec	5,5
	Abladezeit	sec	3
	Füllzeit	sec	2
	Drehwinkel	degrees	360
	Drehgeschwindigkeit	RPM	10
	Drehsperre		Ja
	Kabine dreht sich mit Ausleger		Ja
	TEMPOSTAT / Dämpfung		Ja
	3PH verfügbar		Ja
	Zapfwelle verfügbar		Ja

TRAKTOR

Kategorie	Spezifikation	Geräte	QS 100
3-Punkt-Aufhängung	3- Punkt-Aufhängung	Cat.	2
	Hubkraft 24'' hinter Pins	Kg	2500
	Schwenkbare Kupplung		Ja
PTO	Zapfwellenleistung 540 RPM	kW	45
	Zapfwellenleistung 1000 RPM	kW	45
	Extra- proportionale PTO Nebenhydraulik 1	L/min	40
	Extra- proportionale PTO Nebenhydraulik 2	L/min	40
	Extra- proportionale PTO Nebenhydraulik 3	L/min	40
	Trailer Anhängelast ungebremst	Kg	1042
	Trailer Anhängelast mit Hydraulik- oder Druckluftbremsen	Kg	4895

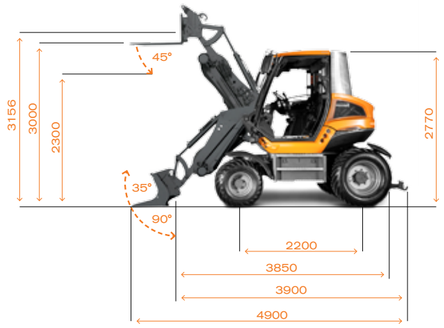

MÄHEN

Kategorie	Spezifikation	Geräte	QS 100
Geometrie	Horizontale Reichweite Mähen mit Vertikal-Mäher	mm	5500
	Horizontale Reichweite Mähen mit Horizontal-Mäher	mm	5700
	Schnitthöhe	mm	5700
	Mäh-Tiefe bei 45°	mm	4400
Leistungen	Auslegerschwingung		Ja
	Schaufelschwingung		Ja
	Einstellbare Auslegerschwingung		Ja
	3- teiliger Ausleger		Ja
Drehung	Drehwinkel	Grade	360
Landwirtschaft	3PH verfügbar		Ja
	Zapfwelle verfügbar		Ja
	Ausleger- und Kabinendrehung		Ja
	Schaufelschwingung		Ja
	Auslegerschwingung		Ja
	Auslegerschwingung Proportional		Ja

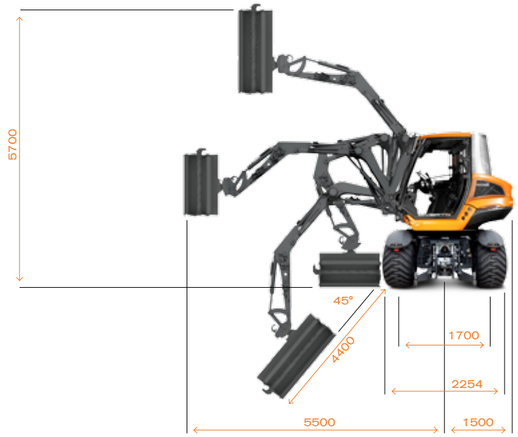

WWW.DIVERTO.COM

Alle Rechte sind DIVERTO INTERNATIONAL BV vorbehalten. Alle Forschungen sind von DIVERTO durchgeführt. Alle Statements sind unter der strengen Aufsicht von DIVERTO gemacht. Wenn eine der Aussagen falsch oder inkorrekt sein sollte, könnte DIVERTO erwägen, sie zu ändern. Alle Ansprüche und Aussagen von DIVERTO gemacht sind rechtlich nicht bindend und können sich ändern. Es können aus diesem Dokument keine rechtlichen Verpflichtungen abgeleitet werden.